ART. 4345 Mobile + lavabo + strizzatoio in termoplastico

JOSÉ

Lavanderia

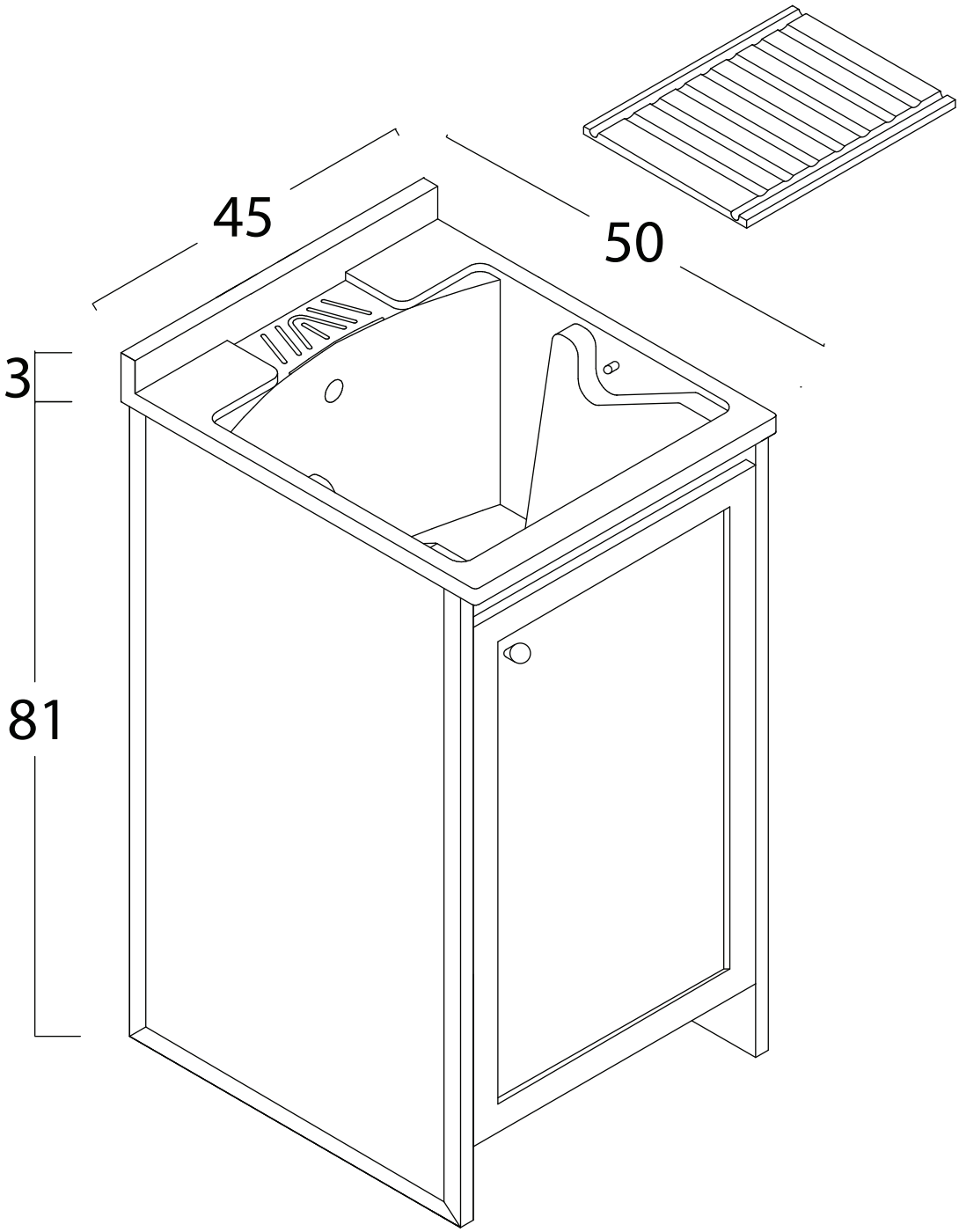

Su richiesta Strizzatoio in legno ART.400AX

XILON srl - Via Flaminia Km. 58,200 - 01033 Civita Castellana (VT) Italy
Tel +39 0761 540197 - Tel +39 0761 542055 - Fax +39 0761 540632 - info@xilon.it