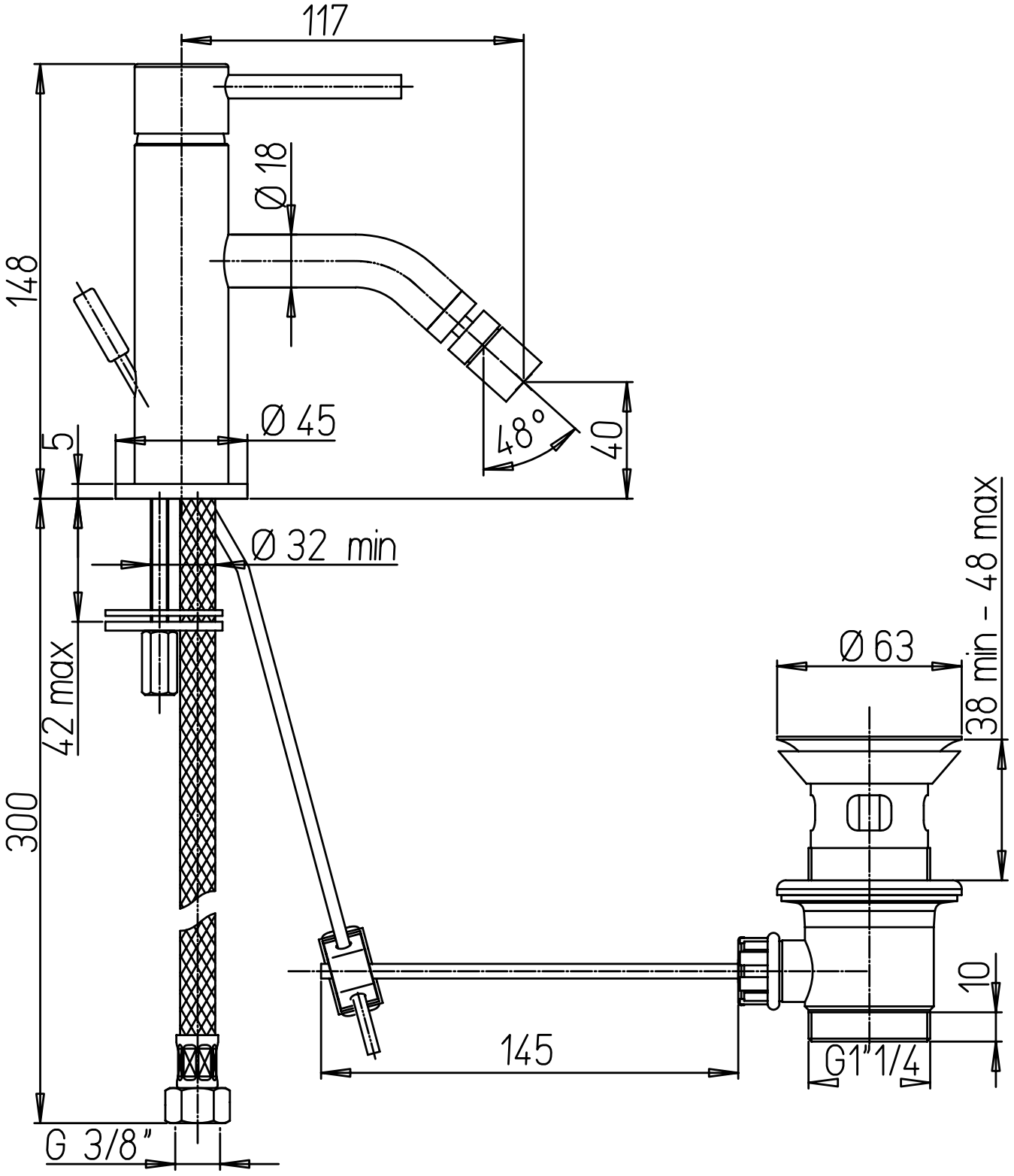
117
148
Ø 18
Ø 45
5
48°
40
Ø 32 min
42 max
300
Ø 63
38 min - 48 max
10
145
G1"1/4
G 3/8"