COLLEZIONE | COLLECTIONS

elle-effe

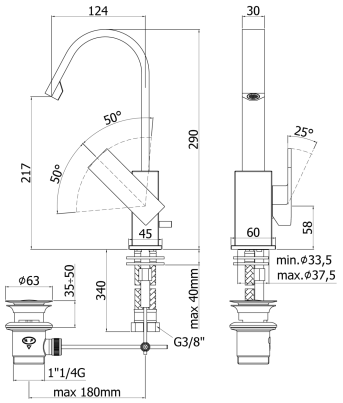

DESCRIZIONE | DESCRIPTION

Miscelatore lavabo con canna orientabile completo di:
aeratore M16,5x1
set 2 flessibili inox 3/8"G

Wash basin mixer with swivelling spout complete with:
aerator M16,5x1
set of 2 stainless steel hoses 3/8"G

DOCUMENTI TECNICI | TECHNICAL DOCUMENTS

DIAGRAMMA PORTATA 1

ISTRUZIONI INSTALLAZIONE

LINK SITO WEB

ARTICOLI | ARTICLE

EL 877.. / EF 877..
con scarico automatico 1"1/4G
with 1"1/4G pop up waste

EL 878.. / EF 878..
senza scarico
without pop up waste

		Pressione / Pressure (bar)									
Portata / Flow rate (l / min)	Uscita outlet	0,5	1	1.5	2	2.5	3	3.5	4	4.5	5

FINITURE | FINISHES

EL 877
CR - Cromo | Chrome

EL 878
CR - Cromo | Chrome

TECNOLOGIE | TECHNOLOGIES