COLLEZIONE | COLLECTIONS

elle-effe

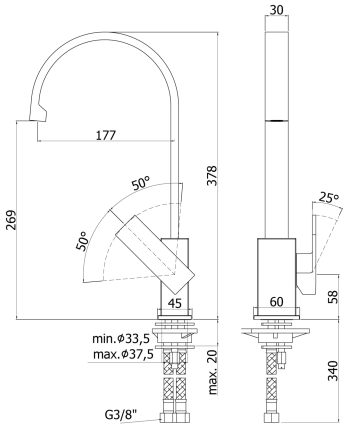

DESCRIZIONE | DESCRIPTION

Miscelatore lavello monoforo completo di:
aeratore M16,5x1
set 2 flessibili inox 3/8"G

One-hole sink mixer complete with:
aerator M16,5x1
set of 2 stainless steel hoses 3/8"G

DOCUMENTI TECNICI | TECHNICAL DOCUMENTS

DIAGRAMMA PORTATA 1

ISTRUZIONI INSTALLAZIONE

LINK SITO WEB

ARTICOLI | ARTICLE

EL 880.. / EF 880..
con canna orientabile
with swivelling spout

EL 880.. / EF 880..
con corpo orientabile
with swivelling body

		Pressione / Pressure (bar)									
Portata / Flow rate (l / min)	Uscita outlet	0,5	1	1.5	2	2.5	3	3.5	4	4.5	5

FINITURE | FINISHES

EL 880
CR - Cromo | Chrome

EF 880
CR - Cromo | Chrome

TECNOLOGIE | TECHNOLOGIES