COLLEZIONE

belinda-melissa

IMMAGINE PRODOTTO

DISEGNO TECNICO

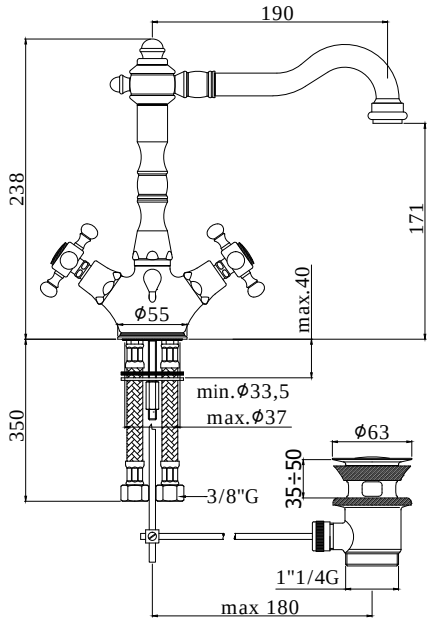

DESCRIZIONE

Monoforo lavabo con canna orientabile completo di:
- aeratore M22x1
- set 2 flessibili inox 3/8”G

ART.

FBLV 071 . .
senza scarico

FBLV 075 . .
con scarico automatico 1”1/4G

FINITURE

FBLV
CR - cromo
CO - cromo + gold finish
AG - finitura argento
BR - bronzato
RM - ramato

DOCUMENTAZIONE

DIAGRAMMA PORTATA 1

ISTRUZIONI INSTALLAZIONE

PAGINA PRODOTTO

www.paffoni.it