COLLEZIONE

rock

IMMAGINE PRODOTTO

DISEGNO TECNICO

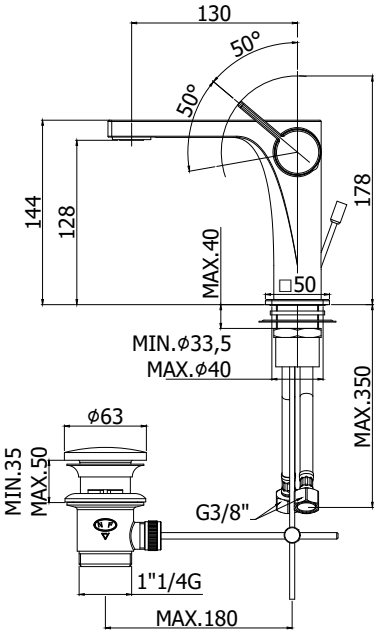

DESCRIZIONE

Miscelatore lavabo completo di:
- aeratore M24x1
- set 2 flessibili inox 3/8”G

ART.

RO 071 . .
senza scarico

RO 071K . .
con scarico Clic-Clac 1”1/4G

RO 075 . .
con scarico automatico 1”1/4G

FINITURE

RO
CR - cromo
ST - finitura steel looking

DOCUMENTAZIONE

DIAGRAMMA PORTATA 1

ISTRUZIONI INSTALLAZIONE

PAGINA PRODOTTO

www.paffoni.it