COLLEZIONE | COLLECTIONS

tilt

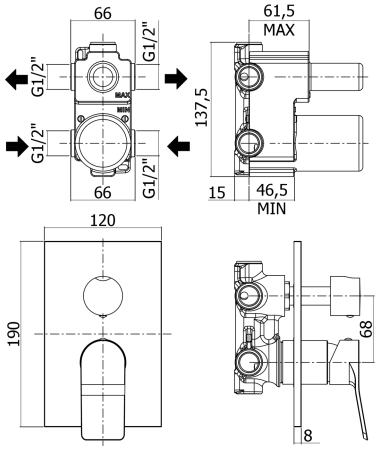

DESCRIZIONE | DESCRIPTION

Miscelatore incasso doccia (2 uscite) completo di:
piastra 120x190mm
attacchi 1/2"G

Concealed shower mixer (2 outlets) complete with:
wall plate 120x190mm
1/2"G connections

DOCUMENTI TECNICI | TECHNICAL DOCUMENTS

DIAGRAMMA PORTATA 1

ISTRUZIONI INSTALLAZIONE

LINK SITO WEB

ARTICOLI | ARTICLE

TI 018..
con cartuccia deviatore (2 uscite + 1 posizione combinata)
with diverter cartridge (2 outlets + 1 combined position)

FINITURE | FINISHES

TI 018
CR - Cromo | Chrome
CR/M - Cromo con piastra acciaio inox | Chrome with stainless steel wall plate
BO/M - Bianco opaco con piastra acciaio inox | Matt white with stainless steel wall plate
NO/M - Nero opaco con piastra acciaio inox | Matt black with stainless steel wall plate
ST/M - Steel looking con piastra acciaio inox | Steel looking with stainless steel wall plate

TECNOLOGIE | TECHNOLOGIES

		Pressione / Pressure (bar)									
Portata / Flow rate (l / min)	Uscita outlet	0,5	1	1.5	2	2.5	3	3.5	4	4.5	5